Bedienungsanleitung

Rauchmelder McPower "KD-133A"

Einführung

Geehrte Kundin, Sehr geehrter Kunde,
wir möchten Ihnen zum Erwerb Ihres neuen Rauchmelders gratulieren!

Mit dieser Wahl haben Sie sich für ein Produkt entschieden, welches ansprechendes Design und durchdachte technische Features gekonnt vereint.

Lesen Sie bitte die folgenden Anschluss- und Bedienhinweise sorgfältig durch und befolgen Sie diese, um in möglichst ungetrübten Genuss des Geräts zu kommen!

Technische Daten:

Betrieb: 9V Block (enthalten)
Einsatztemperatur: -10°C bis +40°C
Stromaufnahme Alarmfall: 20 mA
Alarmlautstärke: 85 dB
Unterspannungsanzeige ab: 7,3V
Umgebungsluftfeuchtigkeit max.: 95% RH
Zertifiziert: DIN EN 14604

Leistungsmerkmale

- 85 dB Alarmsignal
- kontinuierliche Überwachung
- Testschalter
- EN14604 konform

Sicherheitshinweise:

- Überprüfen Sie das Gerät vor Inbetriebnahme auf Beschädigungen, sollte dies der Fall sein, das Gerät bitte nicht in Betrieb nehmen!
- Das Gerät keinen mechanischen Belastungen aussetzen.
- Vor Inbetriebnahme des Geräts bitte auf ausreichend Aufwärmzeit achten. Es könnte sonst Feuchtigkeit im Gerät entstehen (bei starken Temperaturschwankungen).
- Gerät keinen extremen Temperaturen, direkter Sonneneinstrahlung oder extremer Luftfeuchtigkeit aussetzen.
- Das Gerät von Kindern fernhalten.

Montage:

- Zeichnen Sie die Löcher an der Decke anhand der folgenden Zeichnung an.

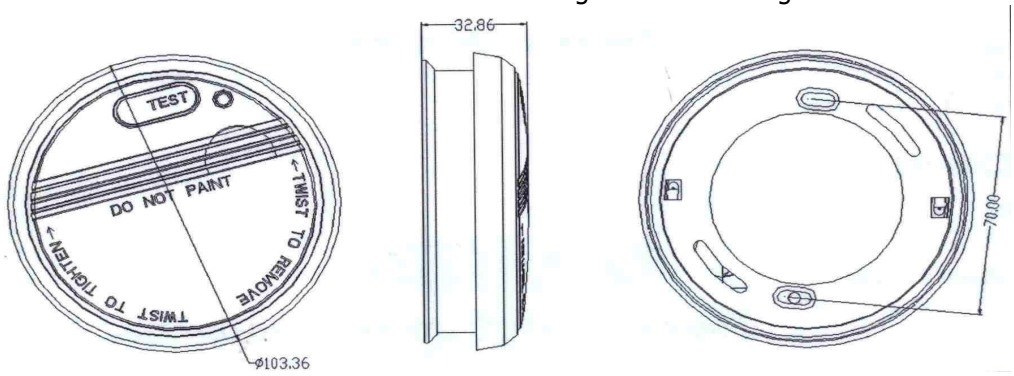

ETT Distribution GmbH Schmalbachstraße 16 38112 Braunschweig Nachdruck oder Vervielfältigung nur mit ausdrücklicher Genehmigung Stand 07/2022

- Lösen Sie die Montageplatte vom Rauchmelder durch Drehen des Melders.
- Befestigen Sie die Montageplatte an der Decke.
- Legen Sie jetzt die 9Volt Batterie nach der folgenden Zeichnung ein.

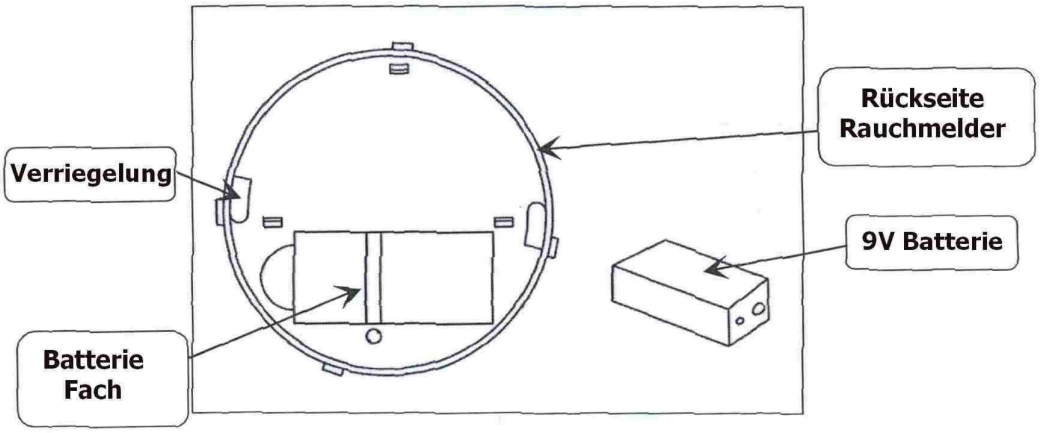

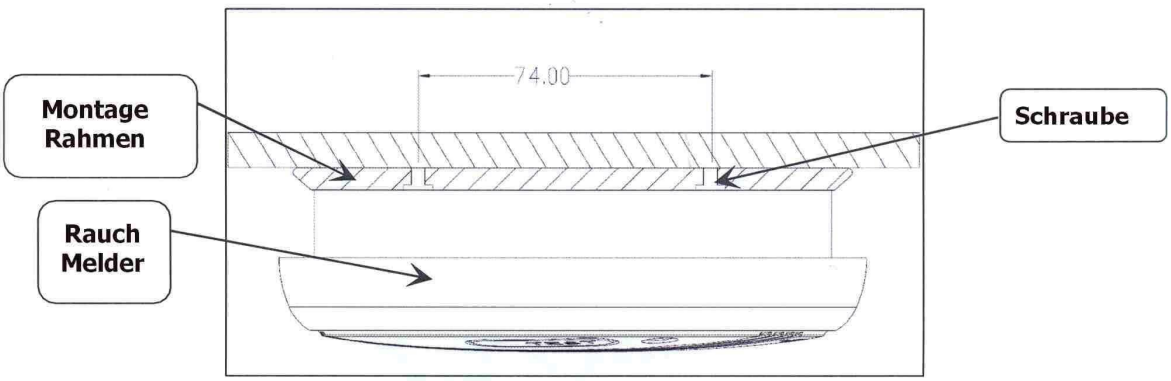

- Montieren Sie danach den Rauchmelder durch Drehen wieder am Montagerahmen.
- Drücken Sie jetzt den Test-Knopf. Die rote Kontroll-LED wird im schnellen Rhythmus blinken und es wird ein Signalton hörbar. Damit ist sichergestellt, dass der Rauchmelder richtig arbeitet.

Batterietausch:

- Der Melder erkennt automatisch, wenn die Betriebsspannung der Batterie unter 7,3 V sinkt.

- Dann gibt der Melder einen Alarm aus damit die Batterie rechtzeitig getauscht werden kann.

CE 14
1134-CPR-101
1134
EN14604
KD-133A
DOP NO.: 5505015
Smoke alarm devices

Intended for Fire Safety and installed in buildings
Essential characteristic 1: Pass
Essential characteristic 2: Pass
Essential characteristic 3: Pass
Essential characteristic 4: Pass
Essential characteristic 5: Pass
Essential characteristic 6: Pass
Essential characteristic 7: Pass
Essential characteristic 8: Pass

EU – LEISTUNGSERKLÄRUNG Nr. LE-RM-0001

1. Eindeutiger Kenncode des Produkttypes / *unique identification of the product type*: **KD-133A**
2. Artikelnummer / *item number*: **1530456**
3. Verwendungszweck(e) */ intended use(s)*: **Rauchmelder**
4. Herstellerin / *manufacturer*: **ETT Distribution GmbH, Schmalbachstraße 16, 38112 Braunschweig**
5. Bevollmächtigte / *authorised representative*: **nicht anwendbar**
6. System(e) zur Bewertung und Überprüfung der Leistungsbeständigkeit /
   system(s) of assessment and verification of constancy of performance: **System 1+**
7. Notifizierte Stelle / *notified body*:
   ANPI (Kennnummer: **1134**) hat nach System 1+ folgende Bewertungen und Überprüfungen vorgenommen und folgendes ausgestellt: **Certificate of constancy of perfomance 1134-CPR-101** /
   ANPI** (identification no.: **1134**) has carried out the following evaluations and checks according to system 1+ and issued the following: **Certificate of constancy of perfomance 1134-CPR-101
8. Erklärte Leistung(en) / *declared perfomance(s)*:

Harmonisierte technische Anforderung / *harmonised technical specification*		**EN 14604:2005/ AC:2008**
wesentliche Merkmale / *essential characteristics*	**Leistung / *performance***	**Abschnitt / *clause***
Nennauslösebedingungen/Empfindlichkeit/Ansprechverzögerung (Reaktionszeit) und Leistung unter Brandbedingungen / *nominal activation conditions/sensitivity/response delay (response time) and performance under fire conditions*		
Rauchwarnsignale / *smoke alarm signals*	pass	4.12
miteinander vernetzbare Rauchmelder / *inter-connectable smoke alarms*	NA	4.18
Wiederholbarkeit / *repeatability*	pass	5.2
Richtungsabhängigkeit / *directional dependence*	pass	5.3
Anfangsempfindlichkeit / *initial sensitivity*	pass	5.4
Luftbewegung / *air movement*	pass	5.5
Blendung / *dazzling*	pass	5.6
Feuerempfindlichkeit / *fire sensitivity*	pass	5.15
Schallleistung / *sound output*	pass	5.17
Langlebigkeit der Warnmelder / *sounder durability*	pass	5.18
miteinander vernetzbare Rauchwarnmelder / *inter-connectable smoke alarms*	NA	5.19
Alarmstummschaltung / *alarm silence facility*	pass	5.20
Betriebssicherheit / *operational reliability*		
Konformität / *compliance*	pass	4.1
individuelle Alarmanzeige / *individual alarm indication*	pass	4.2
Netz-Ein-Anzeige / *mains-on indicator*	NA	4.3
Anschluss von externen Zusatzgeräten / *connection of external ancillary devices*	NA	4.4
Mittel zur Kalibrierung / *means of calibration*	pass	4.5
vom Benutzer austauschbare Komponenten / *user replaceable components*	pass	4.6
normale Stromquelle / *normal power source*	pass	4.7
Reservestromquelle / *standby power source*	NA	4.8
elektrische Sicherheitsanforderungen / *electrical safety requirements*	pass	4.9
Einrichtung für Routineprüfungen / *routine test facility*	pass	4.10
Anschlüsse für externe Leiter / *terminals for external conductors*	NA	4.11
Anzeige der Batterieentnahme / *battery removal indication*	pass	4.13
Batterieanschlüsse / *battery connections*	pass	4.14
Batteriekapazität / *battery capacity*	pass	4.15
Schutz gegen das Eindringen von Fremdkörpern / *protection against the ingress of foreign bodies*	pass	4.16

zusätzliche Anforderungen für softwaregesteuerte Rauchwarnmelder / *additional requirements for software controlled smoke alarms*	NA	4.17
Kennzeichnung und Daten / *marking and data*	pass	4.19
Aufprallschutz / *impact*	pass	5.11
Batteriefehlerwarnung / *battery fault warning*	pass	5.16
Batterieumkehrung / *battery reversal*	pass	5.22
Reservestromquelle / *back-up power source*	NA	5.23
elektrische Sicherheit - Bewertung und Prüfung der Angemessenheit des Personenschutzes gegen gefährliche Ströme, die durch den menschlichen Körper fließen (elektrischer Schlag), gegen übermäßige Temperaturen und gegen die Entstehung und Ausbreitung von Feuer / *electrical safety - assessment and testing to determine the adequacy of personal protection against hazardous currents passing through the human body (electrical shock), excessive temperature and the start and spread of fire*	Pass	5.24
Toleranz gegenüber der Versorgungsspannung / *tolerance to supply voltage*		
Schwankungen der Versorgungsspannung / *variation in supply voltage*	pass	5.21
Dauerhaftigkeit der Betriebszuverlässigkeit und Ansprechverzögerung / *durability of operational reliabilty and response delay*		
trockene Hitze / *dry heat*	pass	5.7
Kälte (Betrieb) / *cold (operational)*	pass	5.8
Dauerhaftigkeit der Betriebszuverlässigkeit, Vibrationsfestigkeit / *durability of operational reliabilty, vibration resistance*		
Vibration (Betrieb) / *vibration (operational)*	pass	5.12
Vibration (Dauerhaftigkeit) / *vibration (endurance)*	pass	5.13
Dauerhaftigkeit der Betriebssicherheit, Feuchtigkeitsbeständigkeit / *durability of operational reliability, humidity resistance*		
feuchte Hitze (Betrieb) / *damp heat (operational)*	pass	5.9
Dauerhaftigkeit der Betriebszuverlässigkeit, Korrosionsbeständigkeit / dur*ability of operational reliability, corrosion resistance*		
Korrosion durch Schwefeldioxid (SO_2) / *sulphur dioxide (SO_2) corrosion*	pass	5.10
Dauerhaftigkeit der Betriebszuverlässigkeit, elektrische Stabilität / *durability of operational reliability, electrical stability*		
Elektromagnetische Verträglichkeit (EMV), Unempfindlichkeit (Betrieb) / *electromagnetic compatibility (EMC), immuntity (operational)*	pass	5.14

NA: nicht anwendbar bei Bestandteilen, für die die Anforderung nicht gilt
NA: not applicable for compontents to which the requirement does not apply

Die Leistung des vorstehenden Produkts entspricht der erklärten Leistung/den erklärten Leistungen. Für die Erstellung der Leistungserklärung im Einklang mit den einschlägigen Rechtsvorschriften ist allein die obengenannte Herstellerin verantwortlich. Unterzeichnet für die Herstellerin und im Namen der Herstellerin von:
The performance of the above product is in conformity with the declared performance(s). The above-mentioned manufacturer is solely responsible for drawing up the declaration of performance in accordance with the relevant legal provisions. Signed for and on behalf of the manufacturer by:

Braunschweig, 19.07.2022

Jörn Glomba
Geschäftsführer

ETT Distribution GmbH
Schmalbachstraße 16
38112 Braunschweig

Telefon: 0531 581100
Telefax: 0531 58 11030
Internet: www.ett-online.de

Registergericht
Amtsgericht Braunschweig
HRB Nr. 204384
St.-Nr. 13/207/03116
Ust-Id-Nr. DE2909951466
WEEE-Reg.-Nr.: DE 80192495

Geschäftsführer
Jörn Glomba

Bankverbindung
Volksbank Wolfenbüttel-Salzgitter EG
Kto. 5 808 804 000
BLZ 270 925 55
IBAN DE 89 2709 2555 5808 8040 00
SWIFT GENODEF1WFV